Honeywell

TOP FILL COOL MOISTURE HUMIDIFIER

Owner's Manual

HCM710 SERIES

Questions? Contact us
Call: **1-800-332-1110**
In US: **www.HoneywellPluggedIn.com**

⚠ IMPORTANT SAFETY INSTRUCTIONS

READ AND SAVE THESE SAFETY INSTRUCTIONS BEFORE USING THIS HUMIDIFIER

When using electrical appliances, basic precautions should always be followed to reduce the risk of fire, electric shock, and injury to persons, including the following:

1. The humidifier should always be placed on a firm, flat, level, waterproof surface at least four feet (1.2 m) away from bedside, twelve inches (30 cm) from the wall, and out of reach of children and pets.

2. Be sure the humidifier is in a stable position and the power cord is away from heated surfaces and out of the way to prevent the humidifier from being overturned.

3. Before using the humidifier, extend the cord and inspect for any signs of damage. **DO NOT** use the unit if the cord has been damaged.

4. The humidifier has a polarized plug (one blade is wider than the other) as a safety feature. This plug will fit into a polarized outlet only one way. If the plug does not fit fully into the outlet, reverse the plug. If it still does not fit, contact a qualified electrician. **DO NOT** attempt to defeat this safety feature.

5. ⚠ **CAUTION:** To avoid fire or electric shock, plug the humidifier directly into a 120V AC electrical outlet. To avoid risk of fire, electric shock or personal injury **DO NOT** use an extension cord or power strip.

6. Shut off and unplug humidifier before moving. The humidifier should **ALWAYS** be unplugged and emptied when not in operation or while being cleaned. **DO NOT** move or tilt humidifier while it is in operation. Plug and unplug humidifier with dry hands. **NEVER** pull by cord.

7. When moving or lifting the full Water Tank, use two hands; one hand on the Tank Handle and the other on the bottom of the Tank.

8. **DO NOT** add any medications, inhalants, scented products or essential oils into Base, Water Reservoir or Water Tank.

9. **DO NOT** cover or insert objects into any openings on the humidifier.

10. **DO NOT** block intake or output vents.

11. **DO NOT** operate the humidifier without water. Turn off and unplug unit when Tank is empty.

12. Humidifier requires regular cleaning. Refer to, and follow, cleaning instructions.

13. **DO NOT** operate outdoors; this appliance is intended for indoor use.

14. **DO NOT** attempt to repair or adjust any electrical or mechanical functions on this humidifier. Doing so will void your warranty.

15. For residential use only.

SAVE THESE INSTRUCTIONS.

GETTING TO KNOW YOUR COOL MOISTURE HUMIDIFIER

How it Works

A. Water is absorbed by the wicking filter.

B. A fan quietly pushes moisture out of the wick and into the air in the form of invisible moisture.

C. The unique top fill design makes filling as easy as watering a plant. .

Your humidifier is made up of these parts:

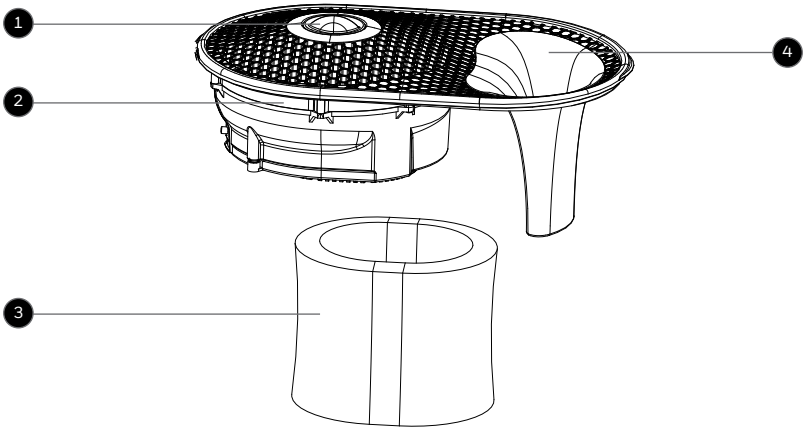

Components

1. Moisture Output Switch
2. Grille/Motor Housing
3. Wicking Filter
4. Fill Funne
5. Main Housing
6. Overfill/ Weep Hole
7. Water Window

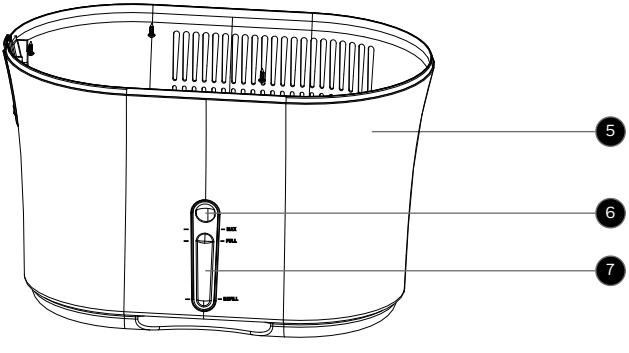

GETTING TO KNOW YOUR COOL MOISTURE HUMIDIFIER (CONTINUED)

Invisible Moisture

- Evaporative humidification means you will **NOT** see the moisture output.
- With evaporative humidification, a fan pulls dry air from the room through the saturated wicking filter. Moisture from the wicking filter evaporates and is pushed into the room with the help of the fan.
- Evaporative humidification adjusts moisture output to the amount of moisture the air can hold. The drier (less humid) the air in the room, the more moisture the humidifier will add to the air. An evaporative humidifier cannot add more moisture to the room than the air can hold. The amount of moisture the air can hold depends on many factors including relative humidity level, temperature and size of room.

SETTING UP YOUR HUMIDIFIER

Remove from box

Remove packaging material. Remove and set aside Instruction Manual.
Recycle box and packaging materials or save box for end of season storage.

SOAK FILTER

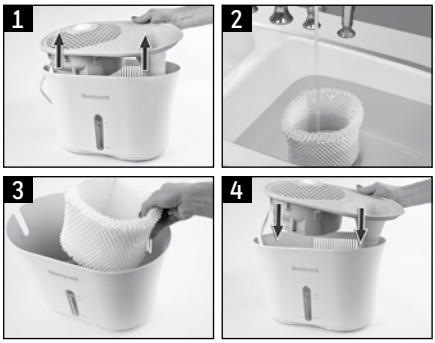

DO NOT squeeze or wring out filter. This will damage the filter and the unit will not operate properly.

1. Remove grille/motor housing and set aside.
2. Remove filter from base and soak in cool water.
3. Place filter back in humidifier.
4. Place grille/motor housing back on the unit.

PLACEMENT

Select a firm, level location at least 12" (30cm) from any walls for proper airflow. Place the humidifier on a water-resistant surface, as water can damage furniture and some flooring.

Neither manufacturer nor distributor will accept responsibility for property damage caused by water spillage.

FILLING

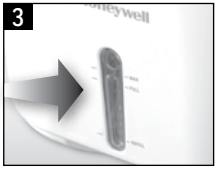

1. Fill pitcher or jug with up to 1 gallon of cool water. **Note: You can fill this humidifier with up to 1 gallon of water.**
2. Pour water into the fill funnel area located on the top of the unit.
3. **DO NOT** pour more than 1 gallon into your humidifier. Overfilling your humidifier will result in water being released from the overfill hole **located above the water window.**
4. An indication that your humidifier needs to be refilled is that the water level will not be visible in the water window or is below the refill line.

OPERATING YOUR HUMIDIFIER

On/Off

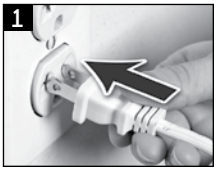

1. With the power switch in the **OFF** position, plug the filled humidifier into a polarized 120V outlet. **DO NOT FORCE THE POLARIZED PLUG INTO THE OUTLET**; It will only fit one way. **DO NOT** plug in humidifier with wet hands to avoid electric shock.

Moisture Output Controls

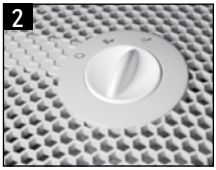

2. Set your output control to:
   High: Maximum Moisture for Larger Rooms
   Low: Moisture Maintenance or Quieter Sleep.

Humidity Level

- A comfortable ideal indoor humidity level is 40-60%
- Use a Honeywell Humidity Monitor (HHM10 or H10C) to check your indoor humidity level (not included)

REPLACING YOUR WICKING FILTER

Filter

- A wicking filter is required for this unit to operate (one included)
- The wicking filter will help to capture minerals from your water and will help to prevent white dust (calcium deposits from hard water)
- If you have hard water, you will need to replace your filter more frequently

To prolong the life of your Wicking Filter, turn it over each time you fill the Water Tank. This will keep the top of the Filter from drying out and will help the Filter to age more evenly.

If you notice the Filter getting hard, you may soak it in cool water to loosen mineral buildup. This will temporarily improve performance of the Wicking Filter until a replacement Filter is purchased.

DO NOT attempt to clean the Wicking Filter with vinegar, soap or any chemical solutions. Doing so may damage the Filter.

It is recommended you change your Wicking Filter every 30-60 days depending on water quality and usage. **If you have hard water, you may need to replace your Filter more frequently.**

Change your Filter if you notice:

- The Filter is hard and crusty
- The Filter starts to give off an odor
- Moisture output is decreased

Be sure to use only genuine Honeywell Replacement Filters which are Protec® treated. However, the Filter still needs to be replaced regularly. Humidifier Filters and accessories require replacement and are not covered under warranty.

Find replacement filters at retailers or at www.HoneywellPluggedIn.com

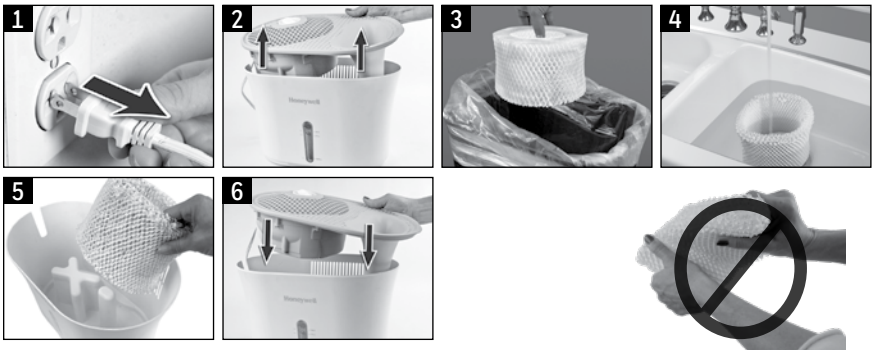

DO NOT wring filter.

1. With dry hands unplug humidifier and carry to kitchen or bathroom.
2. Remove grille/motor housing and set aside.
3. Remove the wicking filter from the main housing. Discard the old wicking filter.
4. Soak new filter in cool water.
5. Replace the new, soaked filter around the X filter guide in the base.
6. Replace grille/motor housing.

Use Replacement Wicking Filter HAC-504 Filter A.

This product does not protect users or others from bacteria, virus or other disease causing organisms.

CLEANING

To keep your humidifier running efficiently, clean it regularly. Weekly cleaning is recommended. All maintenance should be done in the kitchen or bathroom on a water resistant surface near a faucet.

To properly clean your humidifier we recommend the separate processes of Scale Removal and Disinfecting. **These two processes must be performed separately**.

Scale Removal directions:

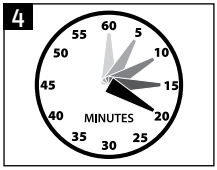

1. Remove grille/motor housing and filter and set aside. **Wicking filters cannot be de-scaled or disinfected. Doing so will damage filters and unit will not operate properly.**
2. Empty water from the humidifier by pouring out the left or right side of your humidifier. Follow the indicator arrows located inside the main housing.
3. Fill water reservoir of main housing with 1 cup of vinegar. Gently wipe grille funnel area with undiluted vinegar.
4. Soak for 20 minutes. Rinse main housing until vinegar smell is gone.
5. Gently wipe grille funnel area with a soft damp cloth.**NOTE: DO NOT** soak grille as this could damage the motor.

With your unit un-assembled, proceed to the disinfecting instructions.

Disinfecting

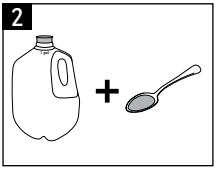

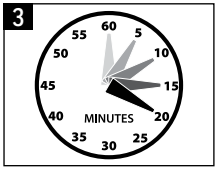

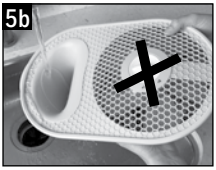

NOTE: USING MORE THAN 1 TEASPOON OF BLEACH PER GALLON OF WATER WILL RESULT IN DAMAGE TO YOUR HUMIDIFIER.

DO NOT DISINFECT the Wicking Filter.

1. Set aside grille/motor housing.
2. Add 1 teaspoon of bleach to 1 gallon water. Add 1 gallon of water/bleach solution to water reservoir of the main housing. Using this mixture wipe the walls of the main housing.
3. Soak for 15-20 minutes
4. Wipe funnel area of grille/motor housing with the water/bleach solution.

5a. Main Housing: Thoroughly rinse main housing until the smell of bleach is gone.

5b. Grille/Motor Housing: Run water through the **FUNNEL AREA ONLY** of the grille until the smell of bleach is gone. **NOTE: DO NOT** submerge or rinse entire grille as this could damage the motor.

RE-ASSEMBLING YOUR HUMIDIFIER

1. Replace filter back in the main housing.
2. Replace grille/motor housing.

END-OF-SEASON CARE AND STORAGE

Follow the **CLEANING** instructions when the humidifier will not be used for at least one week or more, or at the end of the season.

NOTE: Discard old filters and start with new filters next season.

Dry the humidifier completely before storing.
DO NOT store with water inside the main housing.

Pack unit in original carton and store in a cool, dry location.

CONSUMER RELATIONS

Contact us at: www.HoneywellPluggedIn.com/contact-us
Or visit our website at: www.HoneywellPluggedIn.com
Call us toll-free at: **1-800-332-1110**
Please be sure to specify model number HCM-710.

ELECTRICAL RATINGS

The Honeywell HCM-710 Series models are rated at 120V, 60 Hz.

FREQUENTLY ASKED QUESTIONS

QUESTION	ANSWER
Can I use dish soap to clean my humidifier?	It is not recommended that you use dish soap to clean your humidifier as it is very hard to remove all the soap and this could cause damage to your humidifier.
Can I add water treatments to this humidifier?	You should only add water treatments to your humidifier that are specifically made for evaporative humidifiers such as the Protec® Humidifier Cleaning Ball or Fish. Using water treatments that are not recommended for evaporative humidifiers could damage your humidifier.

QUESTION	ANSWER
What setting should I put my humidifier on?	You should run your humidifier on the highest setting if your room is very dry. Once you are at a more comfortable humidity you can turn your output setting to the low setting.
I ran my humidifier overnight in a very dry room and the humidity barely changed but my water level decreased quite a bit.	It may take a few days for your humidity to increase. Wood, rugs and other objects in your room will absorb moisture before you can feel the effects if it is extremely dry. You should also run your humidifier with the door closed to the room.
Can I run my humidifier without the filter?	No, your humidifier will not operate properly without the filter. The filter absorbs the moisture distributed by the water flow channel. A quiet fan then blows through the filter distributing moisture into the air.
How often should I change my wicking filter?	In general the wicking filter will last 1-2 months depending on water quality and usage. See Filter Replacement section for information on how to determine when it is time to change the filter.
How do I know my humidifier is operating properly?	You will notice a decrease in the water level after 8 hrs of use.
I cannot see any mist coming out of my humidifier.	Your humidifier uses the process of evaporation. This produces invisible moisture. You will see your water level decrease and this is an indication your humidifier is operating properly.
How much water does my humidifier hold?	Your humidifier can hold up to 1 Gallon of water.

For additional troubleshooting help, call Consumer Relations at 1-800-332-1110.

3 YEAR LIMITED WARRANTY

You should first read all instructions before attempting to use this product.

A. This 3 year limited warranty applies to repair or replacement of product found to be defective in material or workmanship. This warranty does not apply to damage resulting from commercial, abusive, unreasonable use or supplemental damage. Defects that are the result of normal wear and tear will not be considered manufacturing defects under this warranty.

KAZ IS NOT LIABLE FOR INCIDENTAL OR CONSEQUENTIAL DAMAGES OF ANY NATURE, ANY IMPLIED WARRANTY OF MERCHANTABILITY OR FITNESS FOR A PARTICULAR PURPOSE ON THIS PRODUCT IS LIMITED IN DURATION TO THE DURATION OF THIS WARRANTY.

Some jurisdictions do not allow the exclusion or limitation of incidental or consequential damages or limitations on how long an implied warranty lasts, so the above limitations or exclusions may not apply to you. This warranty gives you specific legal rights, and you also may have other rights which vary from jurisdiction to jurisdiction. This warranty applies only to the original purchaser of this product from the original date of purchase.

B. At its option, Kaz will repair or replace this product if it is found to be defective in material or workmanship.

C. This warranty does not cover damage resulting from any unauthorized attempts to repair or from any use not in accordance with the instruction manual.

D. This warranty does not cover the filters, pre-filters, UV bulbs or other accessories (if included) except for material or workmanship defects.

Call us toll-free at 1-800-332-1110 or e-mail: HoneywellPluggedIn.com/contact-us

Please be sure to specify a model number located on the box and the back and bottom of your unit.

NOTE: IF YOU EXPERIENCE A PROBLEM, PLEASE CONTACT CONSUMER RELATIONS FIRST OR SEE YOUR WARRANTY. DO NOT RETURN THE PRODUCT TO THE ORIGINAL PLACE OF PURCHASE. DO NOT ATTEMPT TO OPEN THE MOTOR HOUSING YOURSELF, DOING SO MAY VOID YOUR WARRANTY AND CAUSE DAMAGE TO THE PRODUCT OR PERSONAL INJURY.

Honeywell

HUMIDIFICADOR DE HUMEDAD FRÍA LLENADO POR ARRIBA

Manual de Instrucciones

Modelo de las Series HCM710

Visite **www.HoneywellPluggedIn.com**
Llame al **1-800-332-1110** para alguna pregunta e información sobre este humidificador

⚠ INSTRUCCIONES DE SEGURIDAD

LEA Y GUARDE ESTAS INSTRUCCIONES DE SEGURIDAD ANTES DE UTILIZAR ESTE HUMIDIFICADOR

Lorsque vous utilisez des appareils électriques, vous devez toujours prendre certaines Siempre se deben tomar precauciones básicas cuando se utilicen aparatos eléctricos para reducir el riesgo de incendio, descarga eléctrica o lesiones a personas, incluyendo las siguientes:

1. El humidificador debe colocarse siempre sobre una superficie firme, plana, nivelada y resistente al agua, por lo menos a 1.2 m (4 pies) de la pared, y lejos del alcance de los niños y mascotas.
2. Asegúrese de que el humidificador esté en una posición estable y el cable lejos de superficies calientes y fuera del paso para evitar que derriben el humidificador.
3. Antes de usar el humidificador, extienda el cable e inspeccione para detectar alguna señal de daño. **NO** use la unidad si el cable ha sido dañado.
4. El humidificador tiene un enchufe polarizado (una clavija es más ancha que la otra) como medida de seguridad. Este enchufe encajará en un tomacorriente polarizado sólo de manera unidireccional. Si el enchufe no encaja completamente en el tomacorriente, invierta el enchufe. Si aún no encaja, contacte a un electricista calificado. **NO** intente vencer esta característica de seguridad.
5. ⚠ PRECAUCIÓN: Para evitar riesgos de incendio o descarga eléctrica, enchufe el humidificador directamente en un tomacorriente de 120 V~ de CA. Para evitar riesgos de descarga o lesiones personales **NO** use un cable de extensión o contacto múltiple.
6. Apague y desenchufe el humidificador antes de moverlo. El humidificador siempre debe desconectarse y vaciarse cuando no esté en uso o mientras se esté limpiando. **NO** mueva o incline el humidificador mientras está en operación. Conecte y desconecte el humidificador con las manos secas. NUNCA tire del cable.
7. Al mover o levantar el Tanque de Agua, use las dos manos; una mano en el Asa del Tanque y la otra en la parte inferior del Tanque.
8. **NO** agregue ningún medicamento, inhalantes, productos aromáticos o aceites esenciales en la Base, Depósito de Agua o Tanque de Agua.
9. **NO** cubra o inserte objetos en ninguna de las aberturas en el humidificador.
10. **NO** obstruya las ventilas de entrada o salida.
11. **NO** opere el humidificador sin agua. Apague y desconecte la unidad cuando el Tanque esté vacío.
12. El humidificador requiere limpieza regular. Consulte y siga las instrucciones de limpieza.
13. **NO** opere al aire libre; este aparato está diseñado para uso en interiores.
14. **NO** intente reparar o ajustar cualquier función eléctrica o mecánica en este humidificador. Hacerlo anulará la garantía.
15. Solo para uso residencial.

GUARDE ESTAS INSTRUCCIONES.

Cómo Funciona:

A. El agua es absorbida por el filtro de mecha.

B. Un ventilador silenciosamente expulsa la humedad fuera del filtro y en el aire en forma de humedad invisible.

C. El diseño único de llenado por arriba hace el llenado tan fácil como regar una planta..

Su humidificador consta de las siguientes partes:

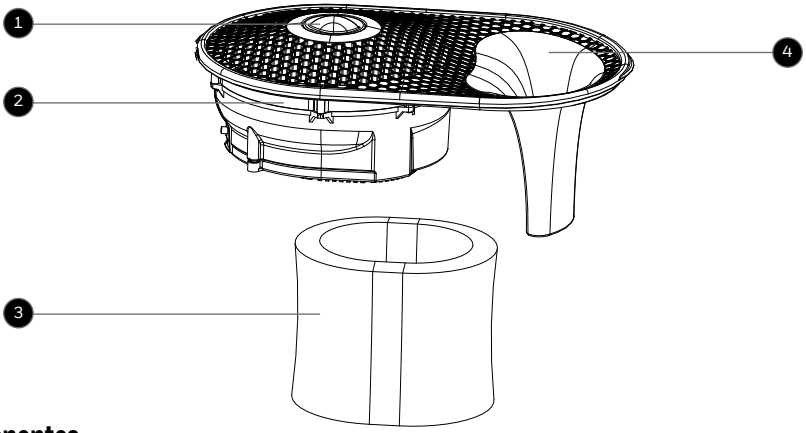

Componentes

1. Interruptor de Salida de Humedad
2. Rejilla/Cubierta del Motor
3. Filtro de Mecha
4. Embudo de Llenador
5. Cubierta Principal
6. Agujero de Desagüe/ Sobrellenado
7. Ventana del Agua

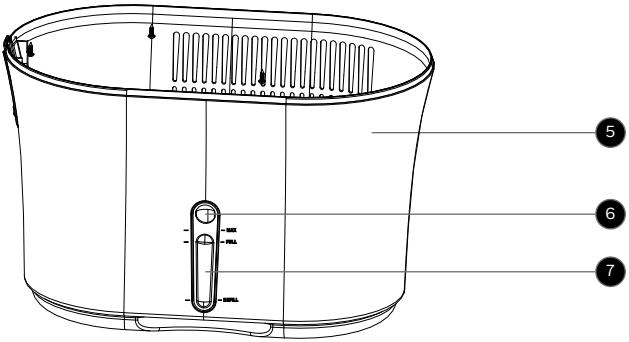

Vapeur invisible

- L'humidification par évaporation signifie que vous ne verrez **PAS** la vapeur.
- Avec l'humidification par évaporation, un ventilateur tire l'air sec de la pièce à travers le filtre-mèche saturé. L'humidité provenant du filtre-mèche s'évapore et est pulsée dans la pièce à l'aide du ventilateur.
- L'humidification par évaporation ajuste le débit de vapeur en fonction de la quantité d'humidité que l'air peut contenir. Plus l'air est sec (moins humide) dans la pièce, plus l'humidificateur ajoutera de l'humidité à l'air. Un humidificateur pasté que l'air peut contenir dépend de nombreux facteurs dont le taux d'humidité relative, la température et les dimensions de la pièce.

INSTALAR SU HUMIDIFICADOR

Saque de la caja

Retire el material de empaque. Retire y coloque a un lado el manual de instrucciones.
Recicle la caja y el material de empaque o guarde la caja para almacenar al final de la temporada.

REMOJAR EL FILTRO

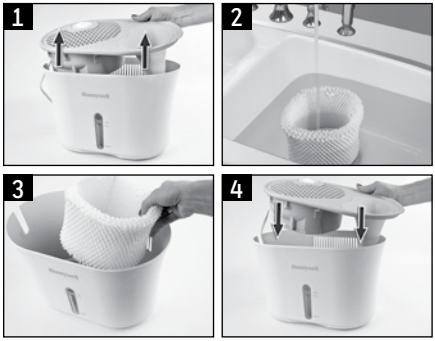

No exprima o tuerza el filtro.
Esto dañará el filtro y la unidad
sno operará adecuadamente.

1. Quite la rejilla/cubierta del motor y deje a un lado
2. Saque el filtro de la base y sumérjalo en agua fría.
3. Coloque el filtro de vuelta en el humidificador.
4. Coloque la rejilla/cubierta del motor de vuelta en la unidad.

COLOCACIÓN

Seleccione una ubicación firme y nivelada retirada por lo menos 30 cm (12") de cualquier pared para un flujo de aire apropiado. Coloque el humidificador en una superficie resistente al agua, ya que el agua puede dañar algunos muebles o pisos.

Ni el fabricante, ni el distribuidor aceptarán responsabilidad alguna por daños a la propiedad causados por derrames de agua.

LLENAR

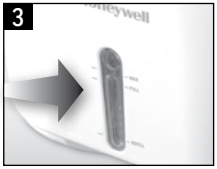

1. Llene una jarra o tarro con hasta 1 galón de agua fría. **Nota: Puede llenar este humidificador con hasta 1 galón de agua.**
2. Vierta el agua en el área del embudo de llenado ubicado en la parte superior de la unidad.
3. **NO** vierta más de 1 galón en el humidificador. El sobrellenar su humidificador ocasionará que el agua se desborde del agujero de desagüe ubicado **sobre la ventana del agua.**
4. Una señal de que su humidificador necesita ser rellenado es que el nivel del agua no será visible en la ventana de agua o está por debajo de la línea de llenado..

OPERACIÓN DE SU HUMIDIFICADOR

On/Off

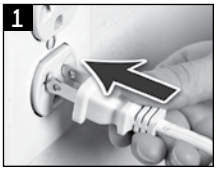

1. With the power switch in the **OFF** position, plug the filled humidifier into a polarized 120V outlet. **DO NOT FORCE THE POLARIZED PLUG INTO THE OUTLET;** It will only fit one way. **DO NOT** plug in humidifier with wet hands to avoid electric shock.

Controles de la Salida de Humedad

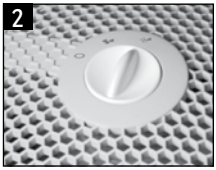

2. Set your output control to:
   Alto: Humedad Máxima para Habitaciones Más Grandes
   Baja: Conservación de la Humedad para Dormir más Tranquilo

Nivel de Humedad

- Un nivel de humedad cómodo está entre el 40-60%.s.
- Use un monitor de humedad Honeywell (HHM10 o H10C) para revisar su nivel de humedad en el interior (no incluido).

Filtro

- Se requiere un filtro de mecha para que esta unidad funcione (uno incluido).
- El filtro de mecha capturará los minerales del agua y ayudará a evitar el polvo blanco (depósitos de calcio del agua dura).
- Si tiene agua dura, necesitará reemplazar su filtro con mayor frecuencia.

Para prolongar la vida de su Filtro de Mecha, de vuelta cada vez que llene el Tanque de Agua. Esto evitará que la parte superior del Filtro se seque y ayudará a que el Filtro se desgaste uniformemente.

Si observa que el Filtro se está endureciendo, puede sumergirlo en agua fresca para suavizar la acumulación de minerales. Esto mejorará temporalmente el desempeño de su Filtro de Mecha hasta que adquiera un Filtro de reemplazo.

NO intente limpiar el Filtro de Mecha con vinagre, jabón o cualquier solución química. Hacerlo podría dañar el Filtro.

Se recomienda que cambie el Filtro de Mecha cada 30-60 días dependiendo de la calidad de agua y el uso. **Si tiene agua dura puede que necesite cambiar su Filtro con mayor frecuencia.** Cambie el filtro si observa que:

- El Filtro está duro y escamoso
- El Filtro comienza a emitir un olor
- La salida de humedad ha disminuido

Asegúrese de usar sólo Filtros de Reemplazo originales de Honeywell, los cuales tienen tratamiento Protec®.

Sin embargo, el Filtro necesita reemplazarse regularmente. Los Filtros y los accesorios del Humidificador requieren reemplazo y no están cubiertos bajo garantía.

Encuentre los filtros de reemplazo en las tiendas o en www.HoneywellPluggedIn.com

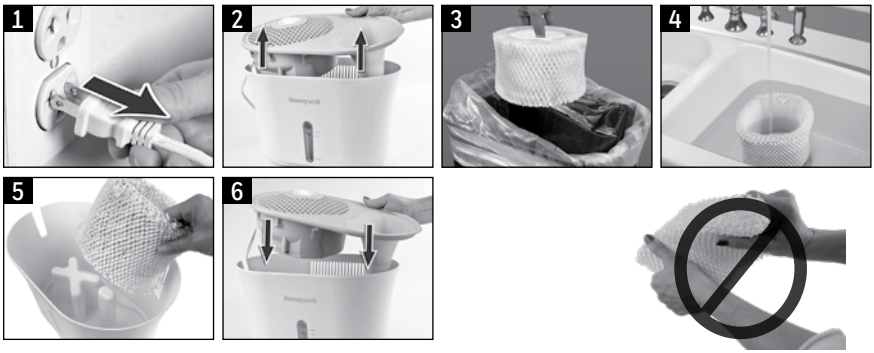

NO tuerza los filtros.

1. Desconecte el humidificador con las manos secas y llévelo a la cocina o al baño.
2. Quite la rejilla/cubierta del motor y deje a un lado.
3. RSaque el filtro de mecha de la cubierta principal. Deseche el filtro de mecha viejo.
4. Remoje el filtro nuevo en agua fría.
5. Coloque el filtro nuevo en la base de la cubierta principal siguiendo las X guías del filtro en el interior.
6. Vuelva a colocar la rejilla/cubierta del motor.

Use el Reemplazo del Filtro de Mecha HAC-504 el Filtro A.

Este producto no protege a los usuarios u otros de bacterias, virus, u otros organismos causantes de enfermedades

LIMPIEZA

Para mantener el humidificador funcionando de manera eficiente, limpie regularmente. Se recomienda limpieza semanal. Todo el mantenimiento debe realizarse en la cocina o el baño sobre una superficie resistente al agua y cerca de un grifo.

Para limpiar adecuadamente su humidificador, le recomendamos los procesos separados de Eliminación de Sarro y Desinfección. **Estos dos procesos deben realizarse por separado.**

Instrucciones para Remover el Sarro:

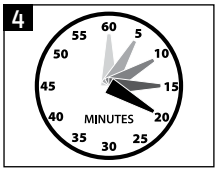

1. Quite la rejilla/cubierta del motor y deje a un lado. Los filtros de mecha no pueden desinfectarse o removerles el sarro. El hacerlo dañará los filtros y la unidad no operará adecuadamente.
2. Vacíe el agua del humidificador inclinando el lado derecho o izquierdo de su humidificador. Siga las flechas indicadoras ubicadas en el interior de la cubierta principal..
3. Llene el depósito de agua de la cubierta principal con 1 taza de vinagre. Limpie con cuidado el área de la rejilla del embudo con vinagre sin diluir.
4. Remoje por 20 minutos. Enjuague la cubierta principal hasta que desaparezca el olor a vinagre.
5. Limpie con cuidado el áreade la rejilla del embudo con un paño suave húmedo. NOTA: No remoje la rejilla ya que esto puede dañar el motor.

Con la unidad desarmada, proceda con las instrucciones de desinfección.

Instrucciones de Desinfección: Disinfecte después de eliminar el sarro

NOTA: El cloro puede manchar la ropa. Se recomienda que use guantes de goma durante este proceso para proteger sus manos.

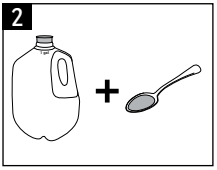

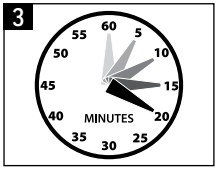

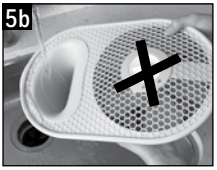

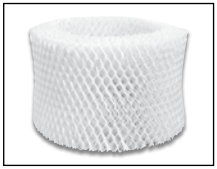

NOTA: UTILIZAR MÁS DE 1 CUCHARADITA DE CLORO POR GALÓN DE AGUA PUEDE PROVOCAR DAÑO EN SU HUMIDIFICADOR.

NO DISINFECTE el Filtro de Mecha.

1. Deje a un lado la rejilla/cubierta del motor.
2. Agregue 1 cucharadita de cloro a 1 galón de agua. Agregue 1 galón de la solución de agua/cloro al depósito de agua de la cubierta principal. Usando esta mezcla limpie las paredes de la cubierta principal.
3. Remoje de 15-20 minutos.
4. Wipe funnel area of grille/motor housing with the water/bleach solution.

5a. Limpie el área de la rejilla del embudo/cubierta del motor con la solución de agua/cloro.

5b. Rejilla/Cubierta del Motor: Vierta agua **SÓLO EN EL ÁREA DEL EMBUDO** de la rejilla hasta que desaparezca el olor a cloro. **NOTA: NO sumerja o enjuague toda al rejilla ya que esto puede causar daño al motor.**

REENSAMBLAR SU HUMIDIFICADOR

1. Vuelva a colocar el filtro en la carcasa principal.
2. Coloque la rejilla/cubierta del motor.

CUIDADO Y ALMACENAJE DE FIN DE TEMPORADA

Siga las instrucciones de LIMPIEZA cuando el humidificador no esté en uso por al menos una semana o más, o al final de la temporada.

NOTA: Deseche los filtros usandos y empiece con nuevo filtros la siguiente temporada.

Seque completamente el humidificador antes de almacenarlo. **NO** almacene con agua en el depósito de agua de la cubierta principal o en el tubo de agua.

Empaque la unidad en la caja original y guarde en un lugar fresco y seco.

SERVICIO AL CLIENTE

Preguntas o comentarios
Llámenos lada gratuita al: **1-800-332-1110**

Visite nuestro sitio web: **www.HoneywellPluggedIn.com/contact-us**
Por favor asegúrese de especificar el **número de modelo**..

Por favor especifique el número del modelo HCM-710.

ESPECIFICACIONES ELÉCTRICAS

Los modelos de las series HCM-710 de Honeywell son de 120V~, 60 Hz.

PREGUNTAS FRECUENTES

Limpieza

PREGUNTA	RESPUESTA
¿Puedo utilizar jabón para platos para limpiar mi humidificador?	No es recomendable que use jabón para platos para limpiar su humidificador ya que es muy difícil remover todo el jabón y esto puede causar daño en su humidificador.
¿Puedo agregar tratamientos de agua a este humidificador?	Sólo debe agregar a su humidificador tratamientos de agua que están hechos específicamente para humidificadores evaporativos como la Bola o Pescado de Limpieza del Humidificador Protec®. Usar tratamientos de agua que no son recomendados para humidificadores evaporativos pueden dañar su humidificador.

Operación

PREGUNTA	RESPUESTA
Cómo se que mi humidificador está operando adecuadamente	Notará una disminución del nivel de agua después de 8 horas de uso.
No puedo ver ningún vapor saliendo de mi humidificador.	Su humidificador utiliza un proceso evaporativo. Esto produce una humedad invisible. Observará que disminuirá el nivel de agua y esto es un indicador que su humidificador está operando adecuadamente.
¿Qué capacidad tiene mi humidificador?	Su humidificador tiene capacidad de hasta 1 Galón de agua.

Operación (Continuación)

PREGUNTA	RESPUESTA
¿Qué ajuste debo usar en mi humidificador?	Debe operar su humidificador en el ajuste más alto si su habitación está muy seca. Una vez que esté en un nivel más cómodo de humedad puede cambiar el ajuste de salida al ajuste bajo.
Operé mi humidificador durante la noche en una habitación muy seca y la humedad casi no cambió pero el nivel de agua disminuyó bastante.	Puede tardar unos cuantos días para que aumente la humedad. La madera, alfombras, y otros objetos en su habitación absorberán la humedad antes de que pueda sentir los efectos si la habitación está extremadamente seca. También debe operar su humidificador con la puerta cerrada.
¿Puedo operar mi humidificador sin el filtro?	No, su humidificador no operará adecuadamente sin el filtro. El filtro absorbe el vapor distribuido por el canal de flujo de agua. Después un ventilador silencioso sopla a través del filtro distribuyendo la humedad en el aire.
¿Qué tan seguido debo cambiar mi filtro de mecha?	En general el filtro de mecha durará de 1-2 meses dependiendo de la calidad del agua y del uso. Vea la sección de Cambio de Filtro para saber como determinar cuando es momento de cambiar el filtro.

Para obtener ayuda adicional en solución de problemas, llame a Servicio al Cliente al 1-800-332-1110.

3 AÑOS DE GARANTÍA LIMITADA

Antes de usar este producto, por favor lea completamente las instrucciones.

A. La presente garantía limitada de 3 años cubre la reparación o reemplazo del producto si éste presenta un defecto de fábrica o de mano de obra. Esta garantía excluye todo daño resultante del uso comercial, abusivo o inadecuado del producto, o de daños asociados. Los defectos resultantes del desgaste normal no se consideran defectos de fábrica en virtud de la presente garantía.

KAZ NO SERÁ CONSIDERADA RESPONSABLE DE DAÑOS FORTUITOS O INDIRECTOS DE NINGÚN TIPO. TODA GARANTÍA IMPLÍCITA DE CALIDAD COMERCIAL O DE CONVENIENCIA CON UN FIN ESPECÍFICO RELACIONADA CON ESTE PRODUCTO TENDRÁ LA MISMA VIGENCIA QUE LA PRESENTE GARANTÍA.

En ciertos lugares no se permite la exclusión o limitación de daños fortuitos o indirectos, ni los límites de duración aplicables a una garantía implícita. Por consiguiente, es posible que estas limitaciones o exclusiones no se apliquen en su caso. Esta garantía le confiere ciertos derechos legales específicos. Es posible que usted también tenga otros derechos legales, los que varían según la jurisdicción. La presente garantía sólo es válida para el comprador inicial del producto a partir la fecha de compra.

B. A su discreción, Kaz reparará o reemplazará el presente producto si se constata que presenta un defecto de fábrica o de mano de obra.

C. Esta garantía no cubre los daños ocasionados por tentativas de reparación no autorizadas o por todo uso que no esté en concordancia con el presente manual.

D. Esta garantía no cubre los filtros, prefiltros, bombillas UV u otros accesorios (si los incluye) excepto por defectos de material o mano de obra.

Llámenos lada gratuita al: 1-800-332-1110

Visite nuestro sitio web: www.HoneywellPluggedIn.com/contact-us

Por favor asegúrese de especificar el número de modelo ubicado en la caja y en la parte posterior e inferior de su unidad.

NOTA: SI TIENE PROBLEMAS, POR FAVOR LLAME PRIMERO A SERVICIO AL CLIENTE O CONSULTE SU GARANTÍA. NO DEVUELVA AL LUGAR ORIGINAL DE COMPRA. NO INTENTE ABRIR LA CARCASA DEL MOTOR USTED MISMO, HACERLO PODRÍA ANULAR SU GARANTÍA Y CAUSAR DAÑO AL PRODUCTO O DAÑOS CORPORALES.

© 2023, All rights reserved.
Kaz USA, Inc., a Helen of Troy Company
400 Donald Lynch Blvd., Suite 300, Marlborough, MA 01752

Honeywell is a trademark of Honeywell International Inc., used under license by Helen of Troy Limited.

Contact us at 1-800-332-1110 or www.HoneywellPluggedIn.com

Protec® is a trademark owned by Helen of Troy Limited.

Made in China.

For Responsible recycling, please visit:

RECYCLE NATION
www.RecycleNation.com

© 2023 Todos los derechos reservados.
Kaz USA, Inc., una Empresa de Helen of Troy
400 Donald Lynch Blvd., Suite 300, Marlborough, MA 01752

Honeywell es una marca registrada de Honeywell International Inc., utilizada bajo licencia por Helen of Troy Limited.

Contáctenos al teléfono 1-800-332-1110 o al sitio web www.HoneywellPluggedIn.com

Protec® es una marca registrada de Helen of Troy Limited.

Hecho en China.

Para reciclar responsablemente, por favor visite:

RECYCLE NATION
www.RecycleNation.com

A008224R0
25OCT22